CBP

Cajas de Volumen Variable Bypass

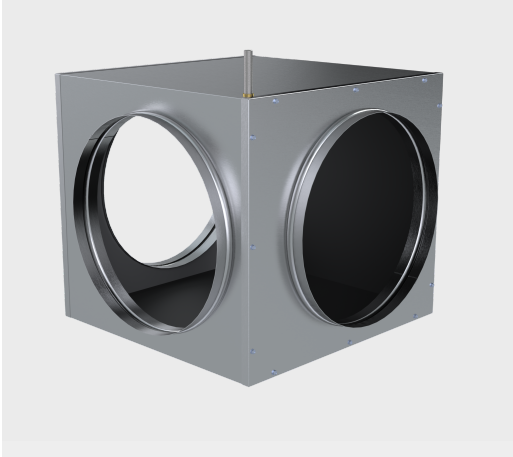

Las cajas de volumen variable modelo CBP son una excelente opción para aliviar la presión en ductos. Las cajas CBP tienen una entrada principal, una de salida y una salida bypass. Tienen aislamiento interno para proveer absorción de ruido y resistencia térmica. Su sistema ayuda en desviar el flujo de aire de la salida a la de bypass mientras la carga de enfriamiento de un espacio se satisface. Las dimensiones disponibles de las CBP son para ductos redondos de 6" a 18" en incrementos de 2". Su fabricación es en lámina galvanizada, Como accesorios opcionales están las Compuertas con Regulador Manual en la salida o derivación y el Actuador Análogo o Actuador Electrónico.

Características:

- Unidad terminal tipo bypass
- Cuenta con una entrada principal, una salida de descarga y una salida bypass
- Compuerta interna que permite la derivación del flujo
- Aislamiento interno para proveer absorción de ruido y resistencia térmica
- Las unidades terminales BPS pueden operarse sin controles, con control electrónico o neumático

Dimensiones:

- Disponible para ductos redondos de 6" a 18" en incrementos de 2"

Materiales y Acabados:

- Fabricada en lámina galvanizada
- Aislamiento interno de fibra de vidrio de 1/2"

Ninguna parte de este documento podrá ser reproducida o retransmitida de cualquier forma, siendo estas: electrónicas o mecanografiadas; incluyendo fotocopiado, grabado y/o cualquier sistema de alojamiento de información sin previo permiso de INNES AIRE S.A. DE C.V.

Versatilidad:

- Edificios públicos
- Iglesias y Escuelas
- Hospitales y Clínicas
- Deportes bajo techo
- Residencias
- Áreas industriales
- Oficinas
- Restaurantes y Cafeterías
- Hoteles
- Áreas industriales
- Oficinas
- Restaurantes y Cafeterías
- Hoteles

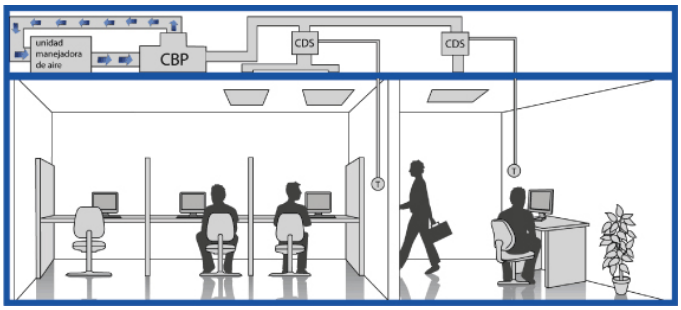

Ninguna parte de este documento podrá ser reproducida o retransmitida de cualquier forma, siendo estas: electrónicas o mecanografiadas; incluyendo fotocopiado, grabado y/o cualquier sistema de alojamiento de información sin previo permiso de INNES AIRE S.A. DE C.V.

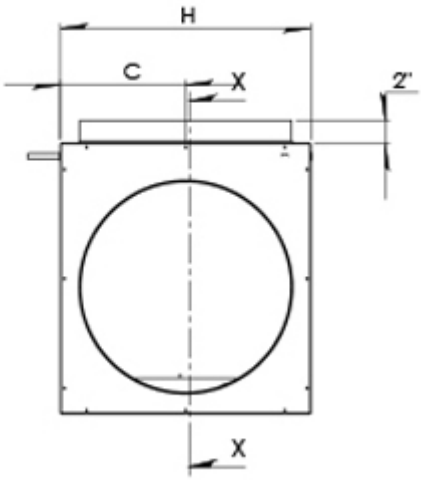

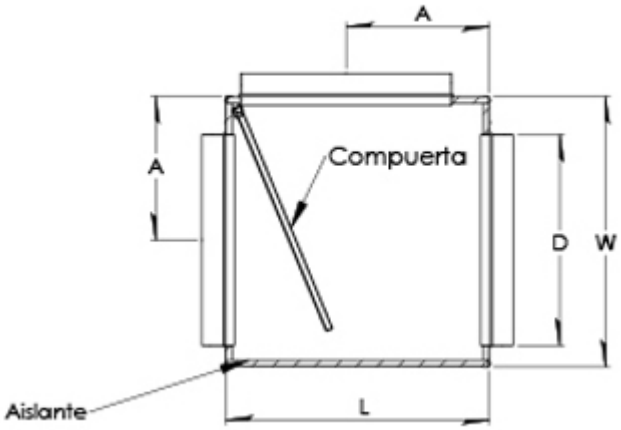

Sección X-X

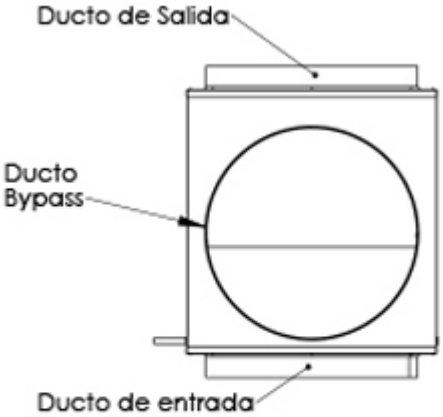

La medida del ducto D es la medida requerida la medida real de D es la medida requerida menos 1/8"

Ninguna parte de este documento podrá ser reproducida o retransmitida de cualquier forma, siendo estas: electrónicas o mecanografiadas; incluyendo fotocopiado, grabado y/o cualquier sistema de alojamiento de información sin previo permiso de INNES AIRE S.A. DE C.V.

Tamaño de la unidad	Dimensiones								Tipo Cuello	
	A	B		C	D	H	L	W		
		Sin damper	Con damper						Redondo	Cuadrangular
6"	7 1/8	2	4 1/4	5 9/16	5 7/8	11 1/8	12 3/8	12 7/8	✓	N/D
8"	7 1/8	2	5 1/4	5 9/16	7 7/8	11 1/8	12 3/8	12 7/8	✓	N/D
10"	8 1/8	2	6 1/4	6 9/16	9 7/8	13 1/8	14 3/8	14 7/8	✓	N/D
12"	10 1/8	2	7 1/4	8 9/16	11 7/8	17 1/8	18 3/8	18 7/8	✓	N/D
14"	10 1/8	2	8 1/4	8 9/16	13 7/8	17 1/8	18 3/8	18 7/8	✓	N/D
16"	12 1/8	2	9 1/4	10 9/16	15 7/8	21 1/8	22 3/8	22 7/8	✓	N/D
18"	12 1/8	2	10 1/4	10 9/16	17 7/8	21 7/8	22 3/8	2 7/8	✓	N/D

Ninguna parte de este documento podrá ser reproducida o retransmitida de cualquier forma, siendo estas: electrónicas o mecanografiadas; incluyendo fotocopiado, grabado y/o cualquier sistema de alojamiento de información sin previo permiso de INNES AIRE S.A. DE C.V.

Diagrama de Instalación:

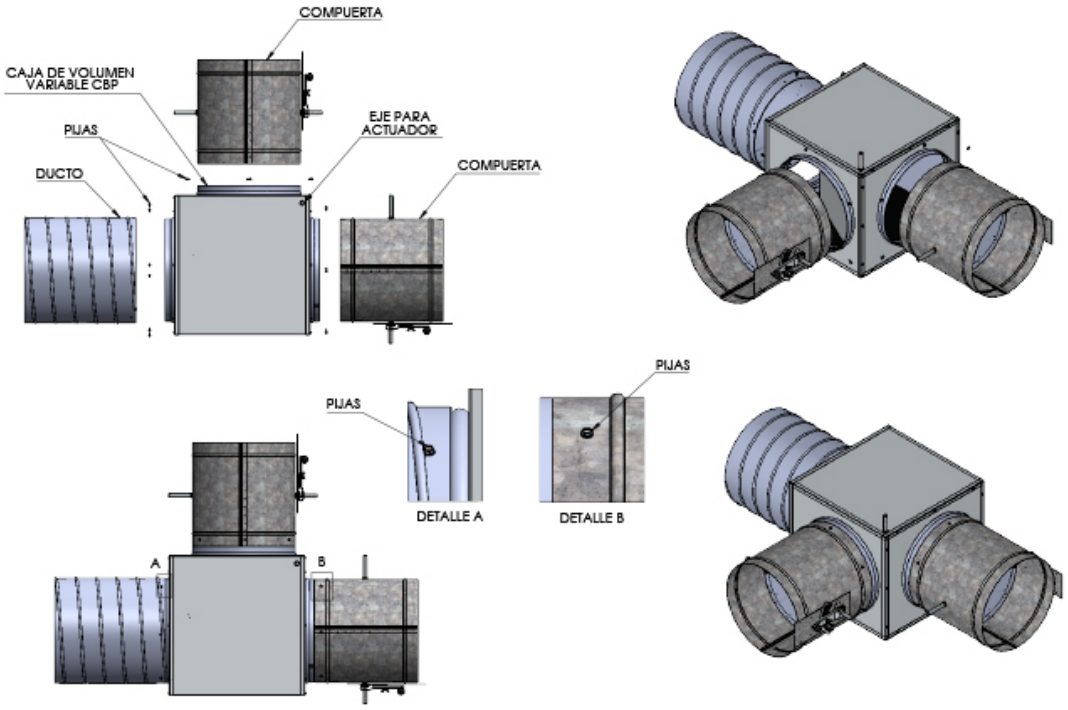

Ninguna parte de este documento podrá ser reproducida o retransmitida de cualquier forma, siendo estas: electrónicas o mecanografiadas; incluyendo fotocopiado, grabado y/o cualquier sistema de alojamiento de información sin previo permiso de INNES AIRE S.A. DE C.V.

Especificación Sugerida:

Las cajas de volumen variable modelo CBP serán de la marca Innes. Tendrán una entrada principal, una salida de descarga y una salida bypass. Dispondrán de aislamiento interno para proveer absorción de ruido y resistencia térmica. Su sistema ayudará en desviar el flujo de aire de la salida a la del bypass mientras la carga de enfriamiento de algún espacio se satisface. Las dimensiones disponibles de las CBP serán para ductos redondos de 6" a 18" en incrementos de 2". Su fabricación será en lámina galvanizada, Como accesorios opcionales están las Compuertas con Regulador Manual en la salida o derivación y el Actuador Análogo o Actuador Electrónico.

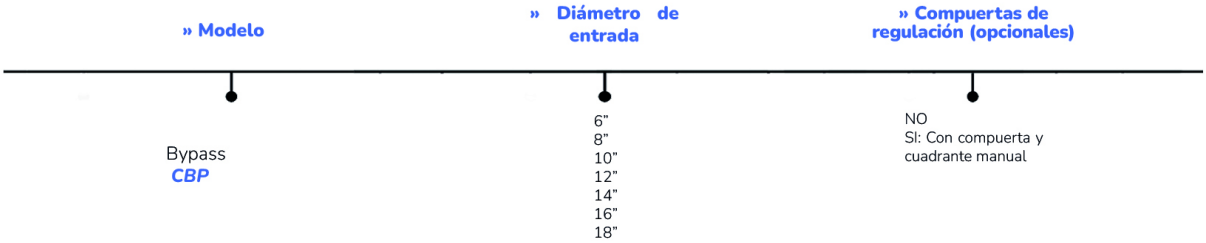

Ninguna parte de este documento podrá ser reproducida o retransmitida de cualquier forma, siendo estas: electrónicas o mecanografiadas; incluyendo fotocopiado, grabado y/o cualquier sistema de alojamiento de información sin previo permiso de INNES AIRE S.A. DE C.V.